ALFA

SCAN ME
MORE INFO

EVO

Data Sheets - Scheda Tecnica



GAS
VERSION

Weight Peso	**81 kg** **178 lbs**
Cooking floor Piano cottura	**60x40 cm** **24 x 16 in**
Max oven temperature Temperatura massima	**500°C** **932°F**
Heating time Minuti per scaldare	**30'**
Pizza capacity Numero Pizze	**2 Pizzas** Ø 30cm
Heat capacity Potenza nominale	**13 kW** 44.000 BTU/h

Materials Materiali	**Stainless Steel, iron sheet, Ceramic fiber** Acciaio inox, lamiera ferro, Fibroceramica
Type of refractory Tipo di refrattario	**Alumina silicate HeatKeeper™ Firebrick** Tavella HeatKeeper™ silico-alluminoso

Recommended fuel Combustibile consigliato	**LPG gas (G30 / G31)** Gas GPL (G30 / G31)		**Natural GAS (G20)** Gas Metano (G20)
Gas category Categoria gas	**I3 + GPL**		**12H (METANO)**
Operation Funzionamento	**30 mbar** 12 in W.C.	**50 mbar** 20 in W.C.	**20 mbar** 8 in W.C.
Max consumption Consumo massimo	**0.91 Kg/h**	**0.91 kg/h**	**1,2 m³/h**

c UL us LISTED CE *made in Italy*

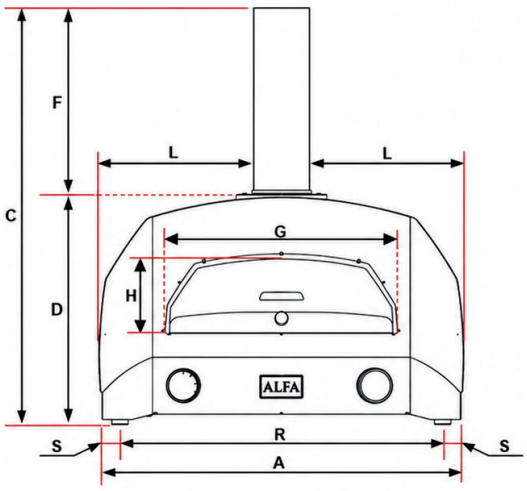

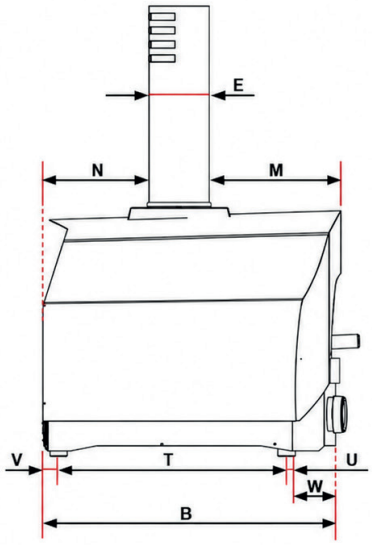

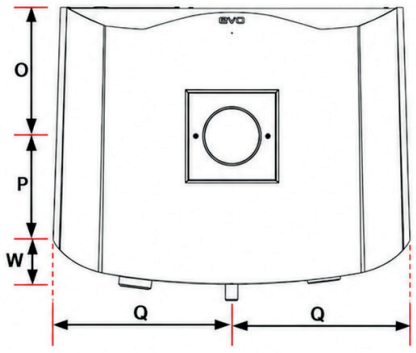

	cm	inch		cm	inch
A	85	33,5	N	24	9,4
B	68,2	26,8	O	30,5	12
C	97	38,2	P	25,2	9,9
D	53,5	21,1	Q	42,5	16,7
E	13	Ø 5,2	R	75	29,5
F	43,5	17,1	S	5	1,9
G	54	21,2	T	50,5	19,9
H	18,5	7,3	U	2	0,8
L	36	14,2	V	2,7	1,1
M	28,7	11,3	W	13	5,1

PACKAGING DIMENSIONE IMBALLO					
	Width Larghezza	**Depth** Profondità	**Height** Altezza	**Weight** Peso	
cm	90	90	71	**kg**	95
inch	35,4	35,4	28	**lbs**	209,5

Description Descrizione		**Code** Codice
Chimney Canna fumaria	**A**	CNF02001300
Door Sportello	**B**	SPT01001500
Flange Flangia	**C**	FLG02001900
External shell Carter esterno	**D**	CRT01004500
Thermometer Termometro	**E**	ELT03020
Red bricks 30x20 cm Mattoni 30x20 cm	**F**	RRA3020
Feet (n.4) Piedini	**G**	MNT03007500
Logo Alfa (v1.0)	**H**	D14PLAC-ALFA
KIT GAS 12kW	**I**	GAS01012600
GAS knob Manopola gas	**L**	GAS03005200
Electric generator Generatore elettrico	**M**	D14GENE-SP
Ignition Electrode Candeletta	**N**	D14ELET-2,5
Rear gas cover Carter posteriore gas	**O**	CRT02011900
Floor Probe Sonda Piano	**P**	ELT03008900
Chamber Probe Sonda Camera	**Q**	ELT03009000
Food Probe Sonda Cibi	**R**	ELT03009300
Door Handle Maniglia Sportello	**S**	D14MANI-280

